シリーズ名
PRESTIGE series
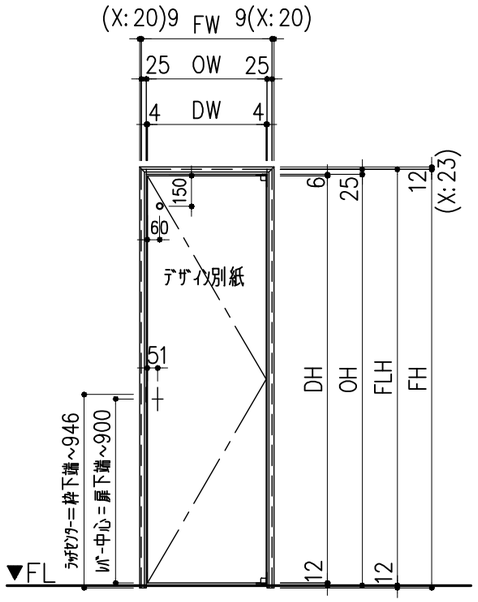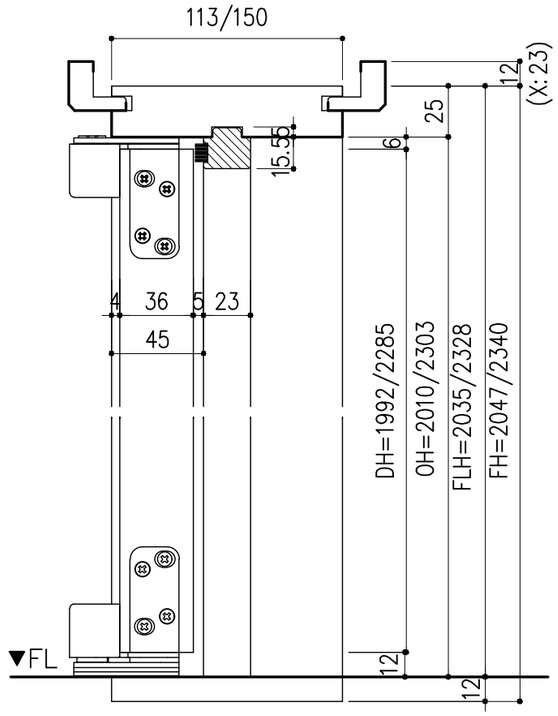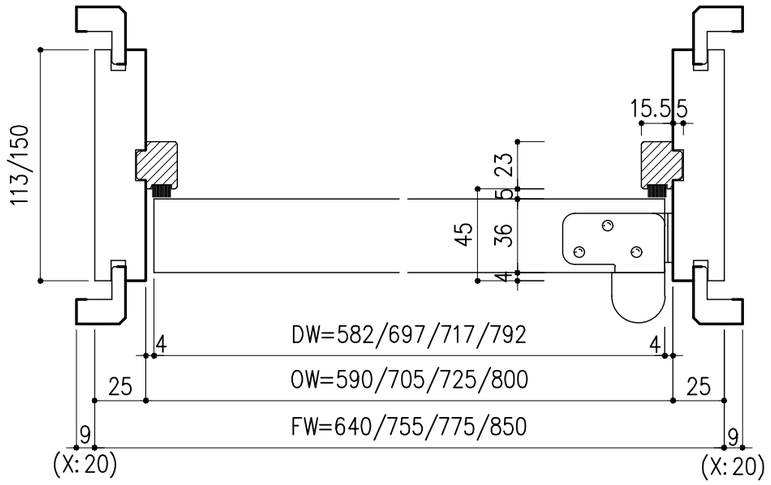
製品番号
片開きトイレ