シリーズ名
EXTRA series

製品番号
POHX2-デザイン+4

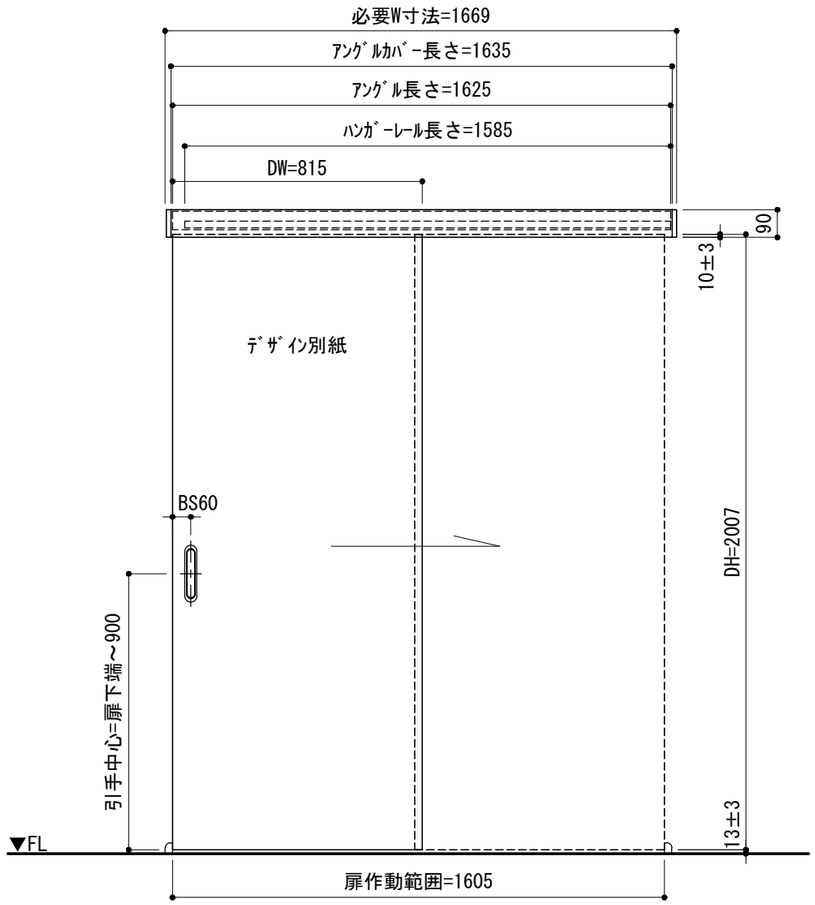

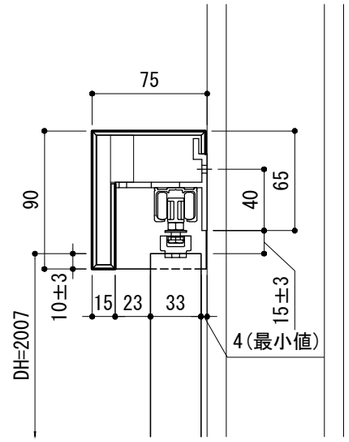

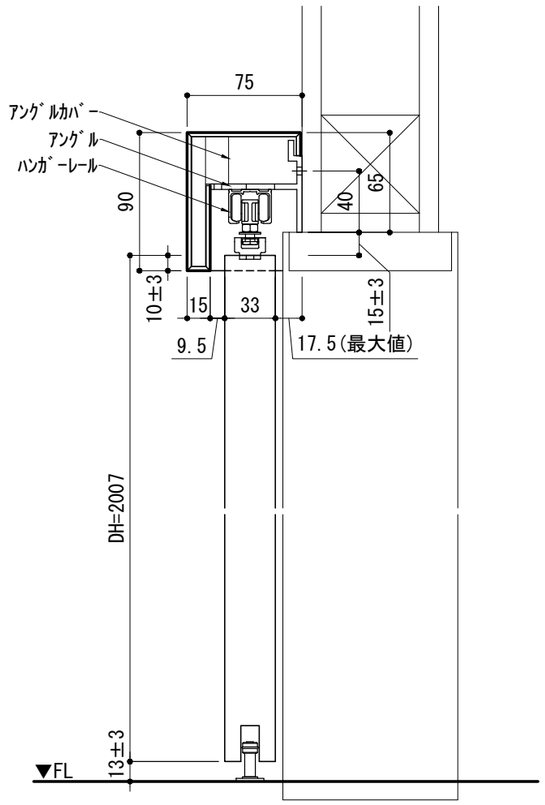

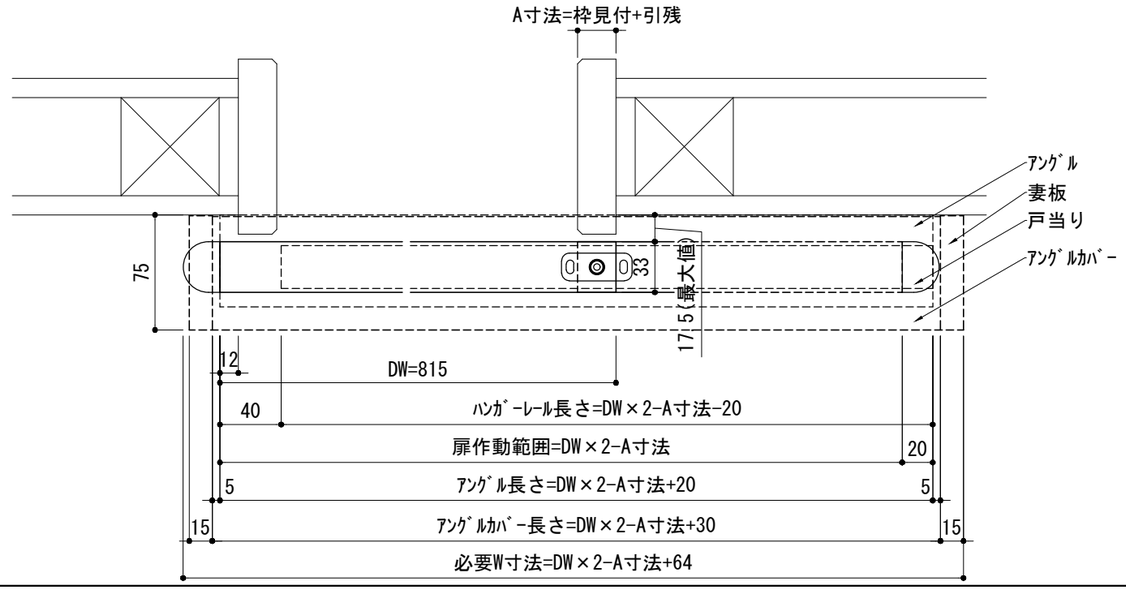

( ) 可変寸法